Aluminium-Aufschraubband SYS-AL13-2.2ST Steigeband

Technische Daten

Größe:	107,0 mm inkl. Endkappen
Rollendurchmesser:	20 mm
Bandstift:	Edelstahl
Steigeeinsatz:	Nylon
Empfohlene Befestigungsschrauben:	Breitfläche: Zylinderschraube (A2) 4 Stück M6 x 10 mit Abdeckkappen (im Lieferumfang)
Verpackungseinheit:	30 Bänder

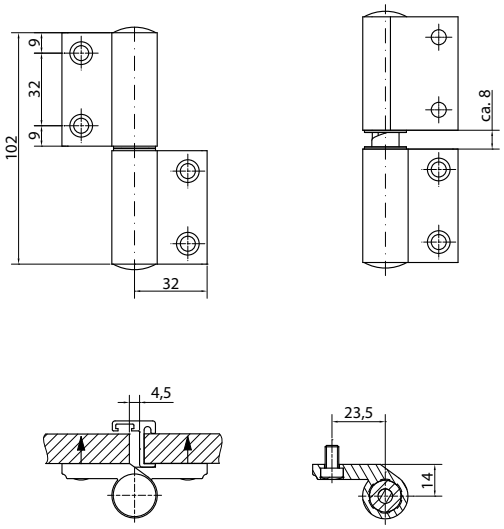

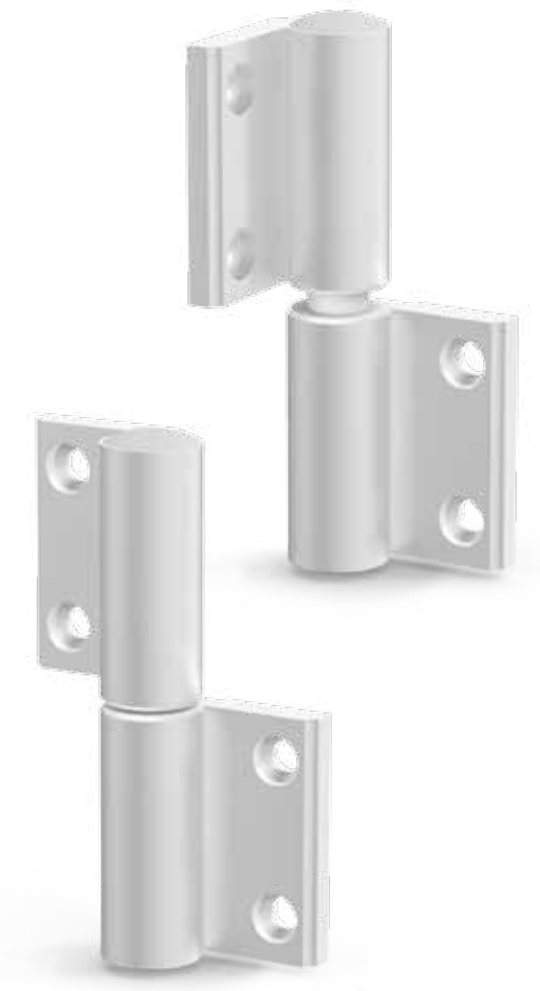

Ausschreibungstext

SYSKO-Aufschraubband aus Leichtmetall Typ: SYS-AL13-2.2ST für ungefälzte Trennwandtüren
2-teiliges Aufschraubband zur Befestigung an der Türbreitseite ohne Ausfräsung
Bandoberfläche EV1-eloxiert oder pulverbeschichtet
Endkappe weißaluminium oder schwarz
Steigung bei 90° = 3 mm / 150° = 8 mm

Artikel	Bezeichnung	Bestellnummer
AL13-2.2ST DIN L	Steigeband Alu EV1	84AL1322STEVL
AL13-2.2ST DIN R	Steigeband Alu EV1	84AL1322STEVR
AL13-2.2ST DIN L	Steigeband pulverbesch. (11 Farben - siehe Farbkarte)	84AL1322ST_ _ _ _L (Bitte RAL-Nr. angeben!)
AL13-2.2ST DIN R	Steigeband pulverbesch. (11 Farben - siehe Farbkarte)	84AL1322ST_ _ _ _R (Bitte RAL-Nr. angeben!)

Steigebänder verhindern, dass Türen undefiniert offen stehen.
Sie bewirken aber keine komplette Schließung der Tür.

Ihre Notizen