Papierrollenhalter der Zubehörserie ADRIA decoro

Technische Daten

Papierrollenhalter zur Befestigung an der Wand

Oberfläche: Materialkombination von
Edelstahl geschliffen und
Alu mit Pulverbeschichtung
in Kooperatin mit:

CHAMOTEC

Weitere Sonderdekore auf Anfrage.

APRH: Alu Grundkörper mit verdeckter Verschraubung
Senkkopfschraube M5
(Befestigungsmaterial für Wandbefestigung im Lieferumfang)

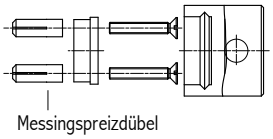

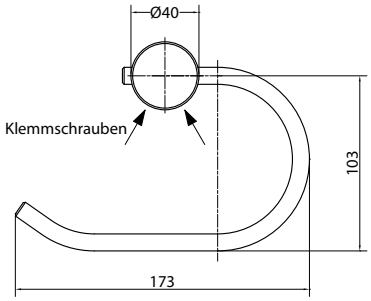

Die abgebildeten Dekore sind dem Original nachempfunden.
Abweichungen zum Original sind nicht ausgeschlossen.

Artikel	Bezeichnung	Bestellnummer
Papierrollenhalter APRH	Marmor schwarz u. Edelstahl (inkl. Befestigungsmaterial)	80APRHMS
Papierrollenhalter APRH	Marmor rot u. Edelstahl (inkl. Befestigungsmaterial)	80APRHMR
Papierrollenhalter APRH	Marmor blau u. Edelstahl (inkl. Befestigungsmaterial)	80APRHMB

Ihre Notizen