Aluminium-Aufschraubband SYS-AL28-1/3

Technische Daten

Größe:	120,0 mm
Rollendurchmesser:	20 mm
Bandstift-Durchmesser:	12 mm
Bandstift:	Edelstahl
Federkern:	Hülse Stahl verzinkt, Feder aus Federstahl Edelstahl (gegen Mehrpreis)
Empfohlene Befestigungsschrauben:	Senkkopf 5 x 65 mm (nicht im Lieferumfang)
Verpackungseinheit:	10 Bänder

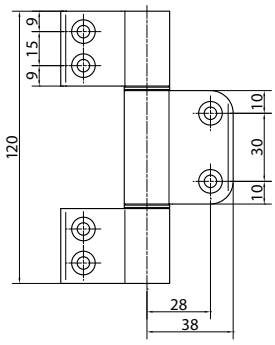

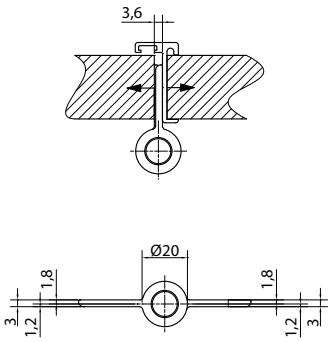

Ausschreibungstext

SYSKO-Aufschraubband aus Leichtmetall Typ: SYS-AL28-1/3 für ungefälzte Trennwandtüren
3-teiliges Aufschraubband zur Befestigung an der Türschmalseite ohne Ausfräsung
Bandoberfläche EV1-eloxiert oder pulverbeschichtet
Gleitlagerbuchse aus Nylon zur Führung des Bandstiftes
Ausführung als Standardband (AL28-1/3S) und als Federband (AL28-1/3F)

Artikel	Bezeichnung	Bestellnummer
AL28-1/3S DIN L	Standardband Alu EV1	84AL2813SEVL
AL28-1/3S DIN R	Standardband Alu EV1	84AL2813SEVR
AL28-1/3F DIN L	Federband Alu EV1	84AL2813FEVL
AL28-1/3F DIN R	Federband Alu EV1	84AL2813FEVR
AL28-1/3S DIN L	Standardband pulverbesch. (11 Farben - siehe Farbkarte)	84AL2813S_ _ _ _L (Bitte RAL-Nr. angeben!)
AL28-1/3S DIN R	Standardband pulverbesch. (11 Farben - siehe Farbkarte)	84AL2813S_ _ _ _R (Bitte RAL-Nr. angeben!)
AL28-1/3F DIN L	Federband pulverbesch. (11 Farben - siehe Farbkarte)	84AL2813F_ _ _ _L (Bitte RAL-Nr. angeben!)
AL28-1/3F DIN R	Federband pulverbesch. (11 Farben - siehe Farbkarte)	84AL2813F_ _ _ _R (Bitte RAL-Nr. angeben!)
Mehrpreis	Federkern, Feder und Hülse aus Edelstahl	MP84FKES120

Ihre Notizen