Schamwanddoppelwinkel Light aus Edelstahl

Technische Daten

Stabiler Plattenhalter zur Wandbefestigung
Befestigungsmaterial für Platten gegen Mehrpreis
(Befestigungsmaterial für das Mauerwerk nicht im Lieferumfang)

Material: Edelstahl

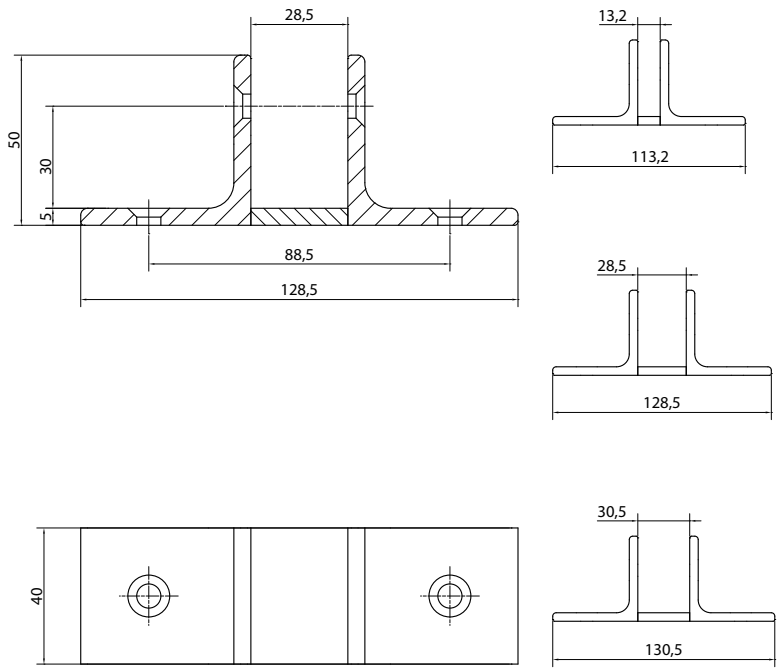

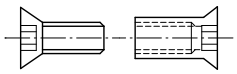

Hülsenmutter Senkkopf mit Innensechskant +
Senkkopfschraube mit Innensechskant

Artikel	Stärke	Oberfläche	Bestellnummer
Schamwand- doppelwinkel SWDW - **L**	13 mm 28 mm 30 mm	Edelstahl geschliffen	83SWDWL13ES 83SWDWL28ES 83SWDWL30ES
Hülsenmutter und Schraube	13 mm 28 mm 30 mm	Edelstahl	MP83SWSES130 MP83SWSES280 MP83SWSES300

Ihre Notizen